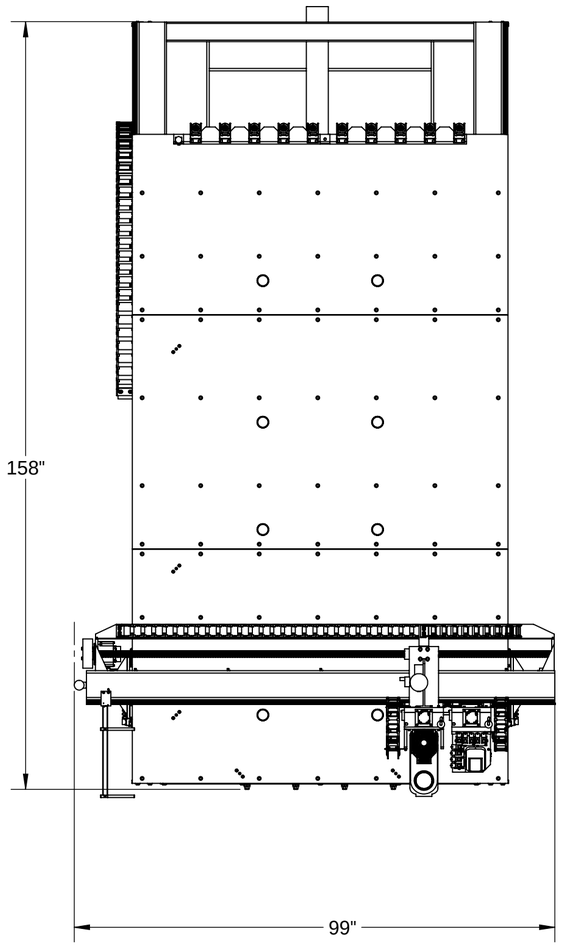
158"
99"

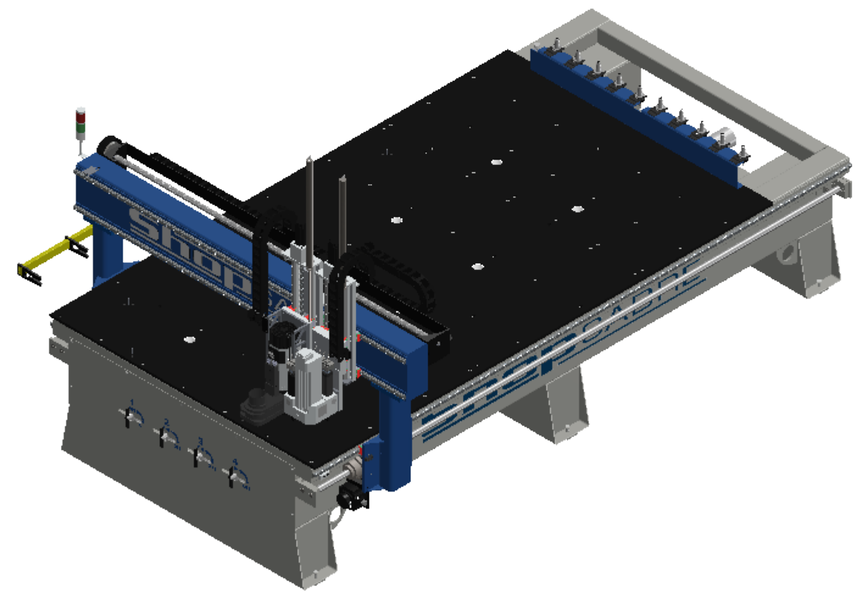

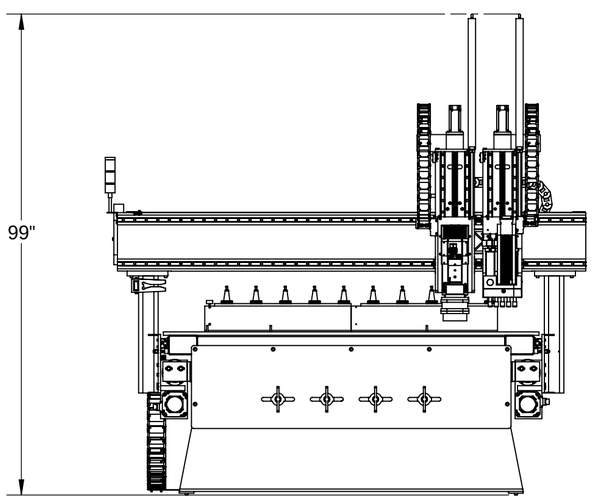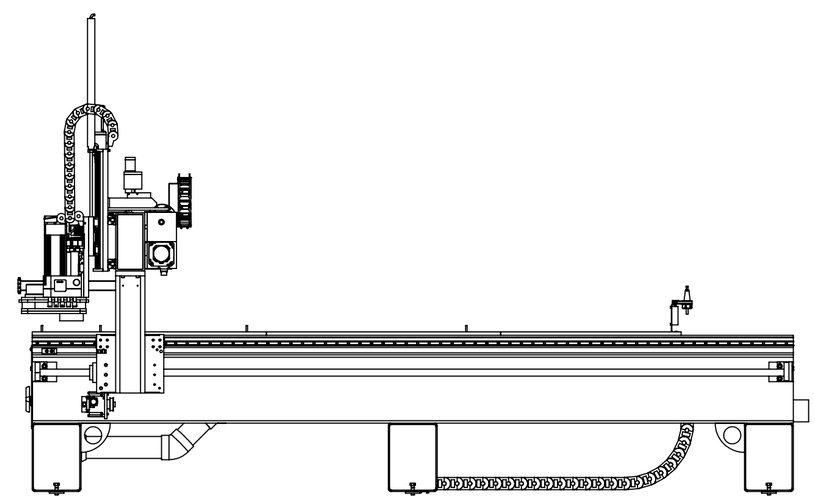
99"